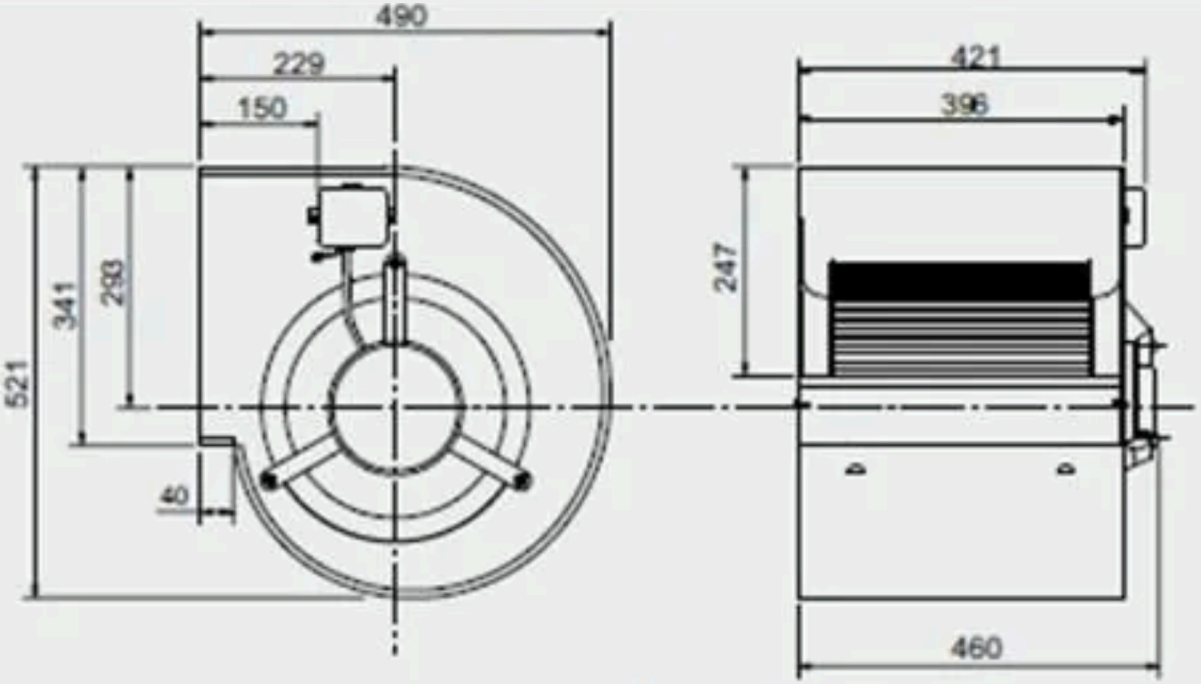
490
229
150
421
396
247
341
293
521
8
460

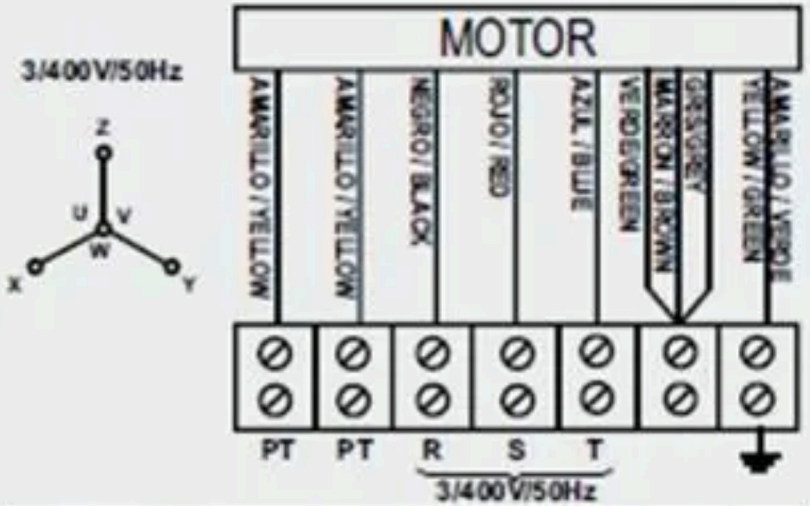
MOTOR
3/400V/50Hz
Z
U
V
W
X
Y
AMARILLO / YELLOW
AMARILLO / YELLOW
NEGRO / BLACK
ROJO / RED
AZUL / BLUE
VERDE/GREEN
MARRON / BROWN
GRIS/GREY
AMARILLO / VERDE
YELLOW / GREEN
PT
PT
R
S
T
3/400V/50Hz

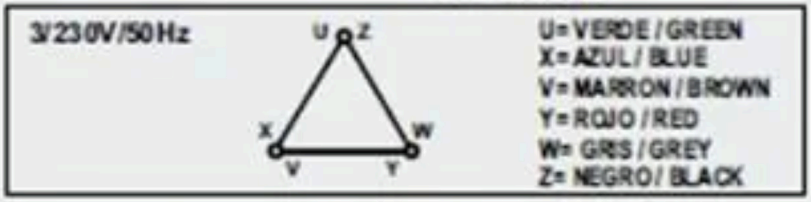
3/230V/50Hz
U
Z
X
W
V
Y
U= VERDE / GREEN
X= AZUL / BLUE
V= MARRON / BROWN
Y= ROJO / RED
W= GRIS / GREY
Z= NEGRO / BLACK

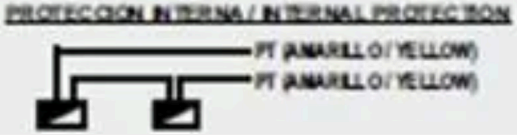
PROTECCION INTERNA / INTERNAL PROTECTION
PT (AMARILLO / YELLOW)
PT (AMARILLO / YELLOW)

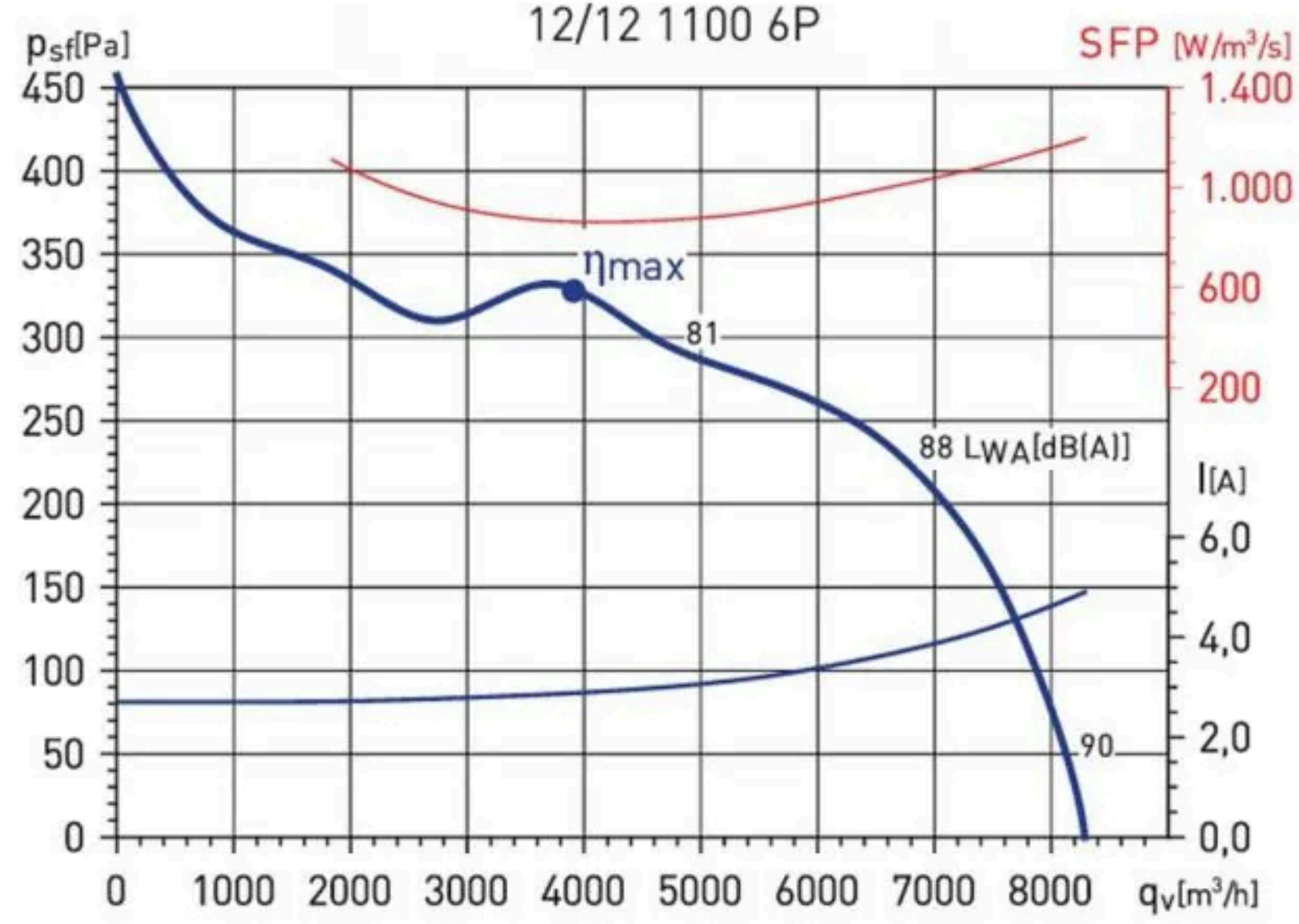

MC*	EC*	VSD*	SR*	η[%]*	N*	[kW]	[m³/h]	[Pa]	[RPM]
B	Total	No	1	43,0	49,5	0,942	3936	371	958

Tensión ***Voltage***	Trifásica 230/400V 50Hz *3-phase 230/400V 50Hz*
Tipo motor ***Motor type***	1V *1S* IP44 cl.F
Velocidad ***Speed***	6 polos *6 poles*
Potencia motor ***Motor power***	1100 W
Intensidad absorbida máxima ***Maximum absorbed current***	7,3/4,2 A
Condensador ***Capacitor***	
Temperatura del aire ***Air temperature***	-20°C<T<+40°C
Peso ***Weight***	28,6 kg