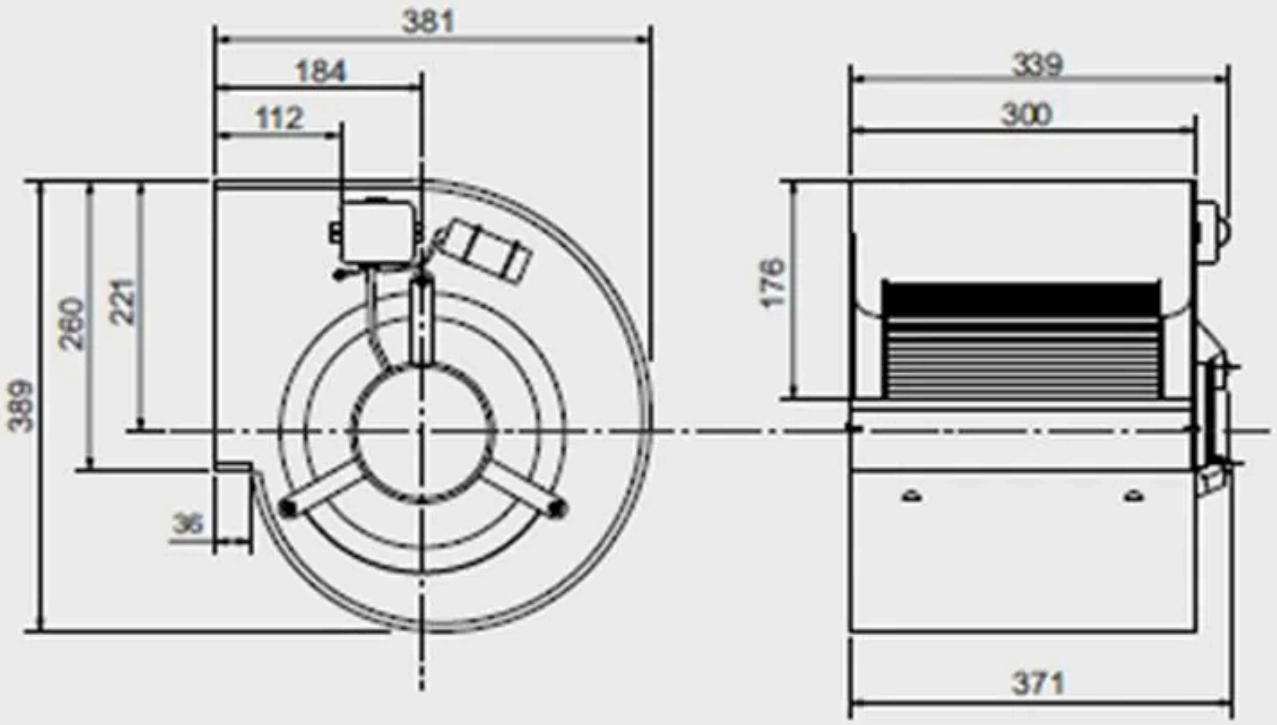
381
184
112
339
300
389
260
221
176
36
371

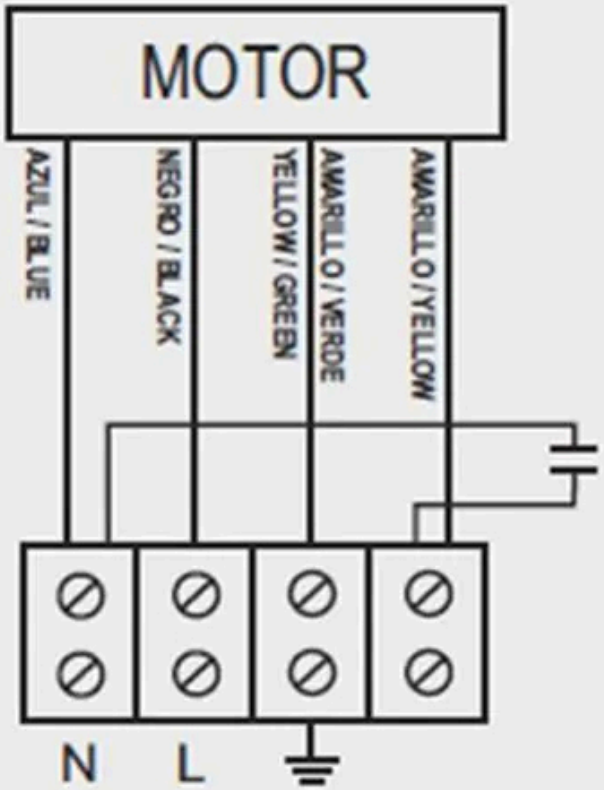
MOTOR
AZUL / BLUE
NEGRO / BLACK
YELLOW / GREEN
AMARILLO / VERDE
AMARILLO / YELLOW
N
L

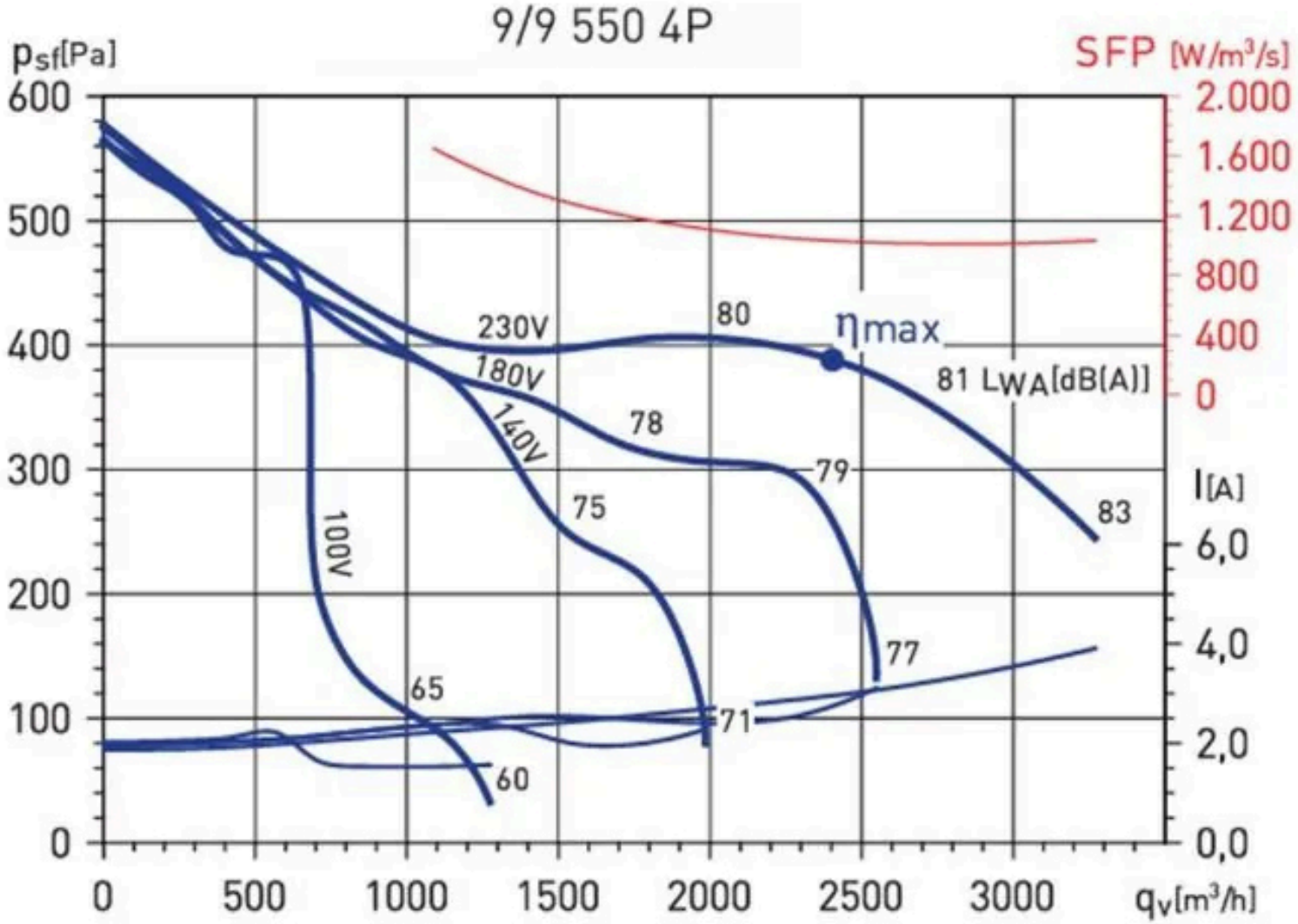

MC*	EC*	VSD*	SR*	η[%]*	N*	[kW]	[m³/h]	[Pa]	[RPM]
B	Total	No	1	41,7	49,0	0,693	2409	432	1376

Tensión ***Voltage***	Monofásica 230V 50Hz *Single-phase 230V 50Hz*
Tipo motor ***Motor type***	1V IP44 cl.F *1S*
Velocidad ***Speed***	4 polos *4 poles*
Potencia motor ***Motor power***	550 W
Intensidad absorbida máxima ***Maximum absorbed current***	3,9 A
Condensador ***Capacitor***	25 µF/450V
Temperatura del aire ***Air temperature***	-20°C<T<+40°C
Peso ***Weight***	14,0 kg